Jagdleiter

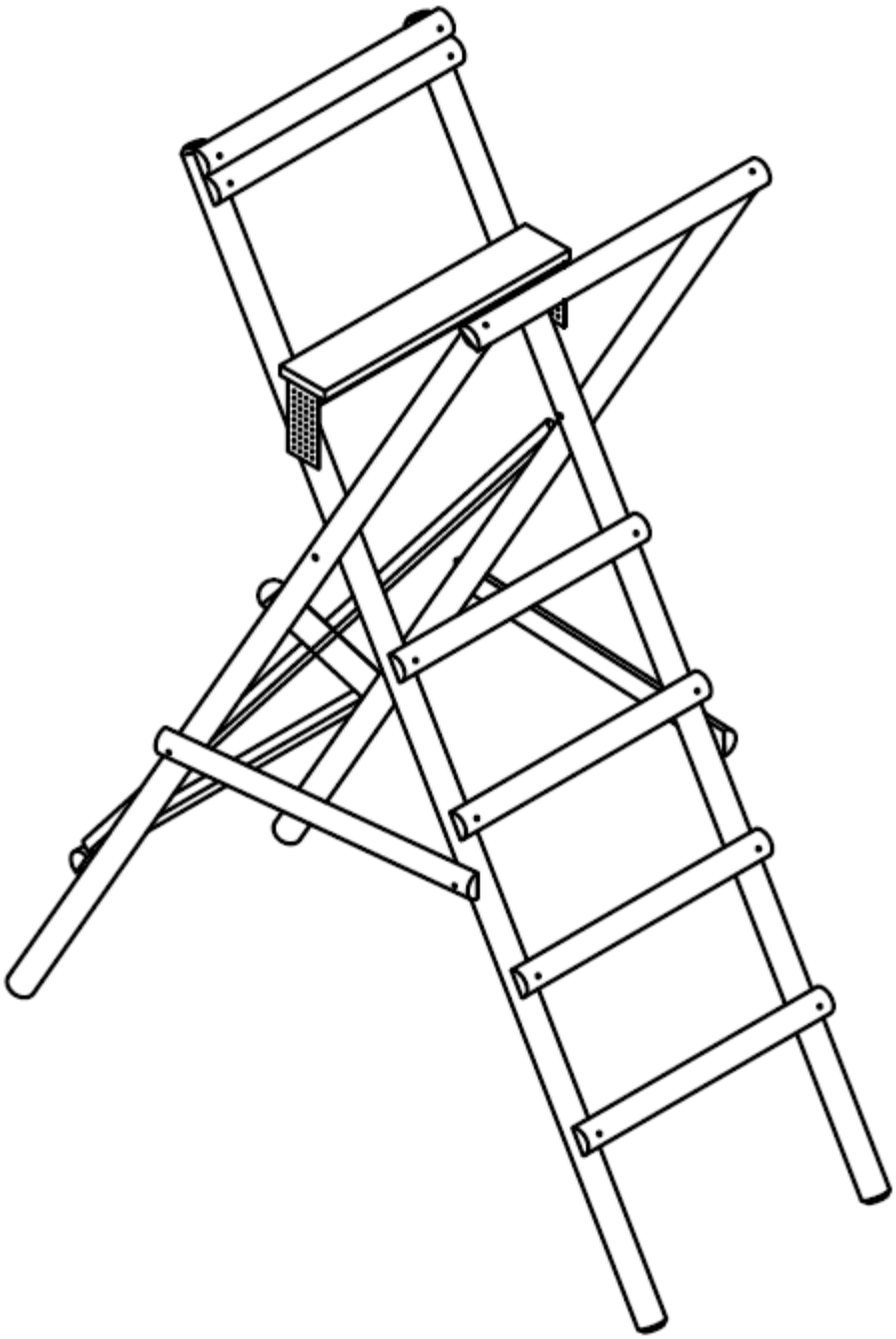

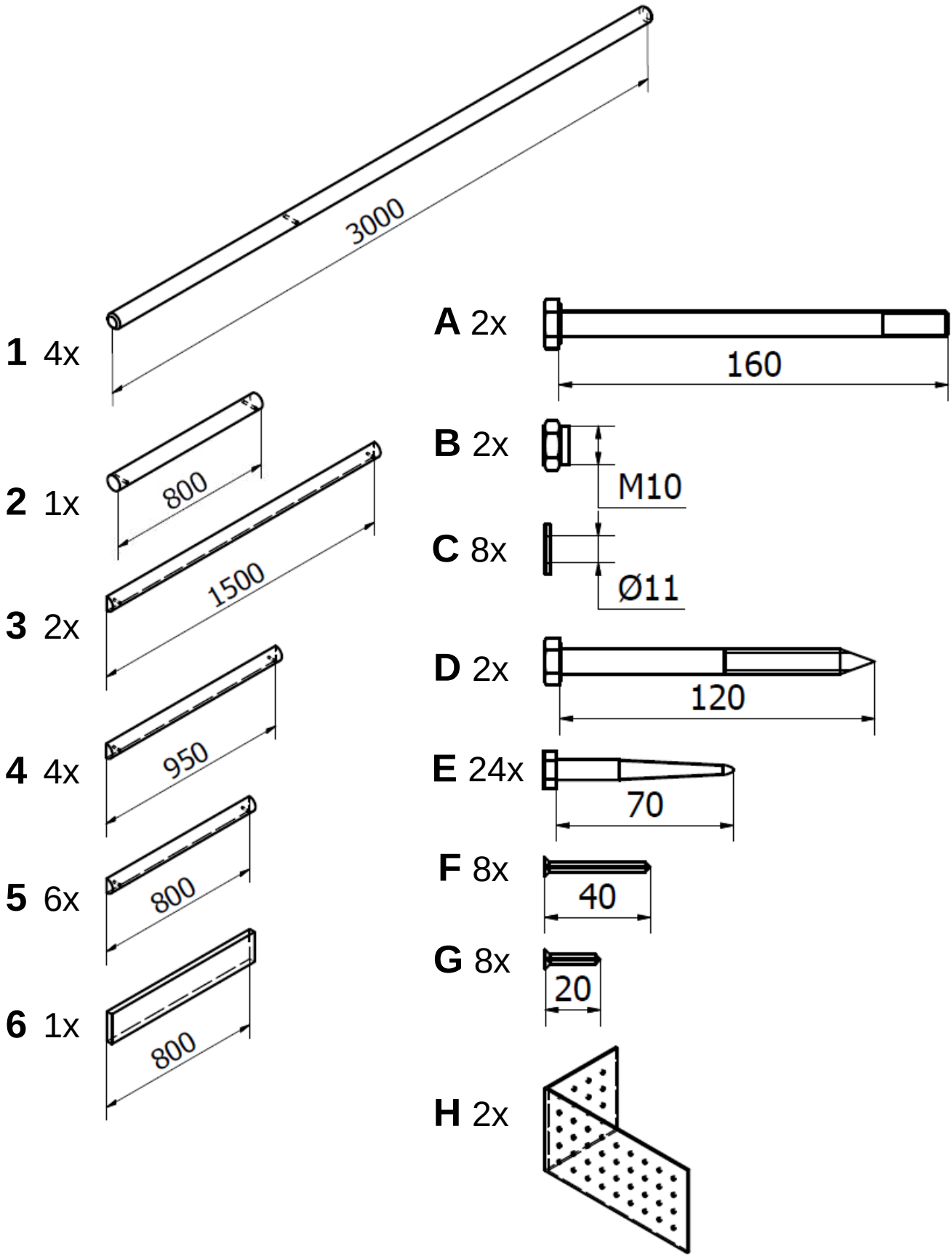
1 4x
3000
2 1x
800
3 2x
1500
4 4x
950
5 6x
800
6 1x
800
A 2x
160
B 2x
M10
C 8x
Ø11
D 2x
120
E 24x
70
F 8x
40
G 8x
20
H 2x

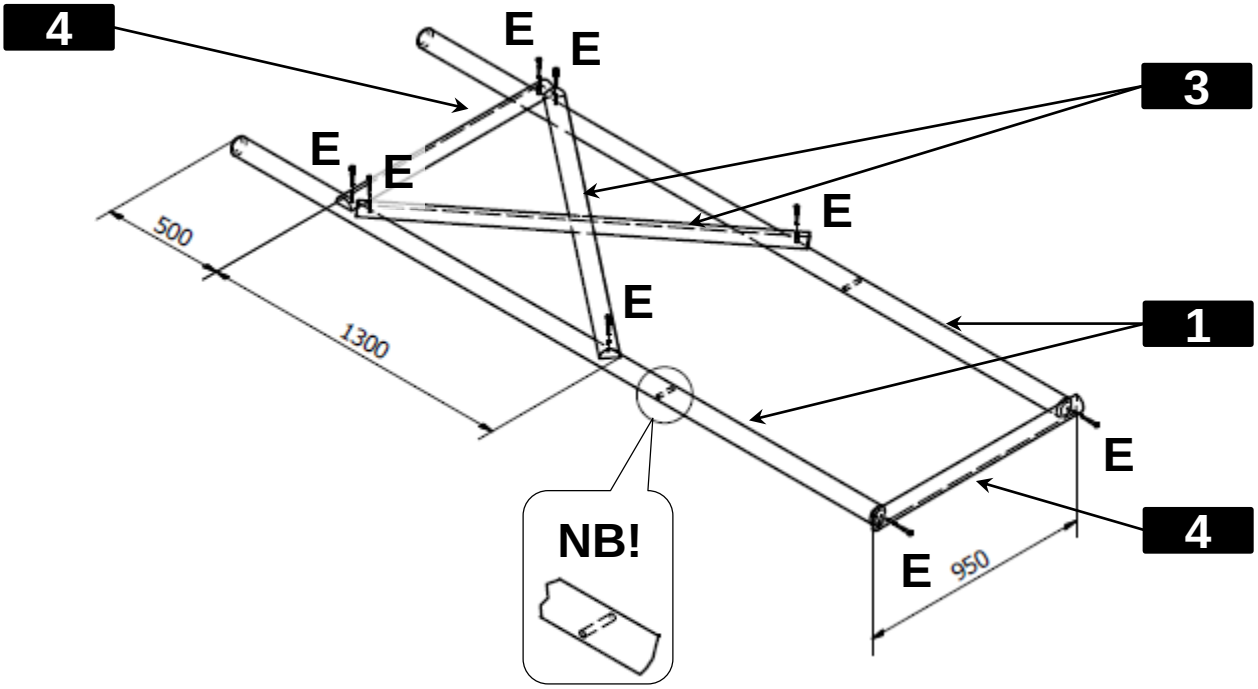
4
E
E
3
E
E
E
500
1300
E
1
E
4
NB!
E
950

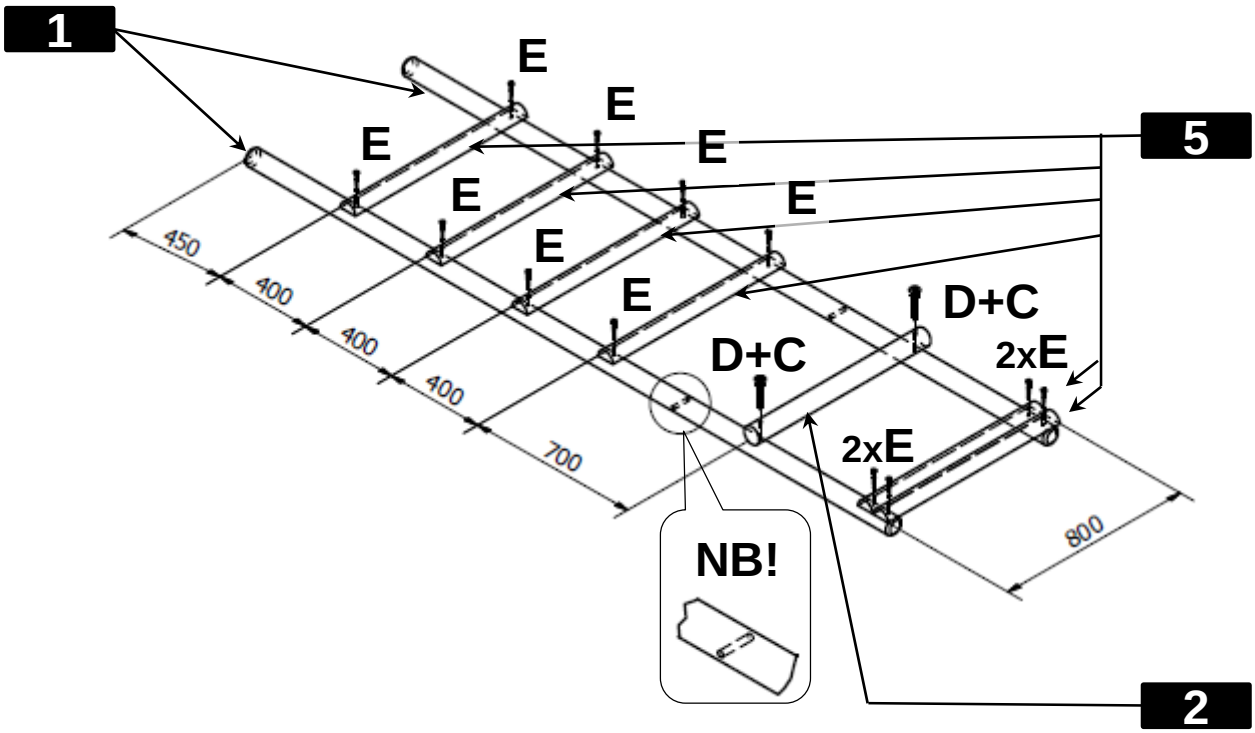
1
E
E
E
E
5
E
E
E
E
450
400
400
400
700
D+C
D+C
2xE
2xE
800
NB!
2

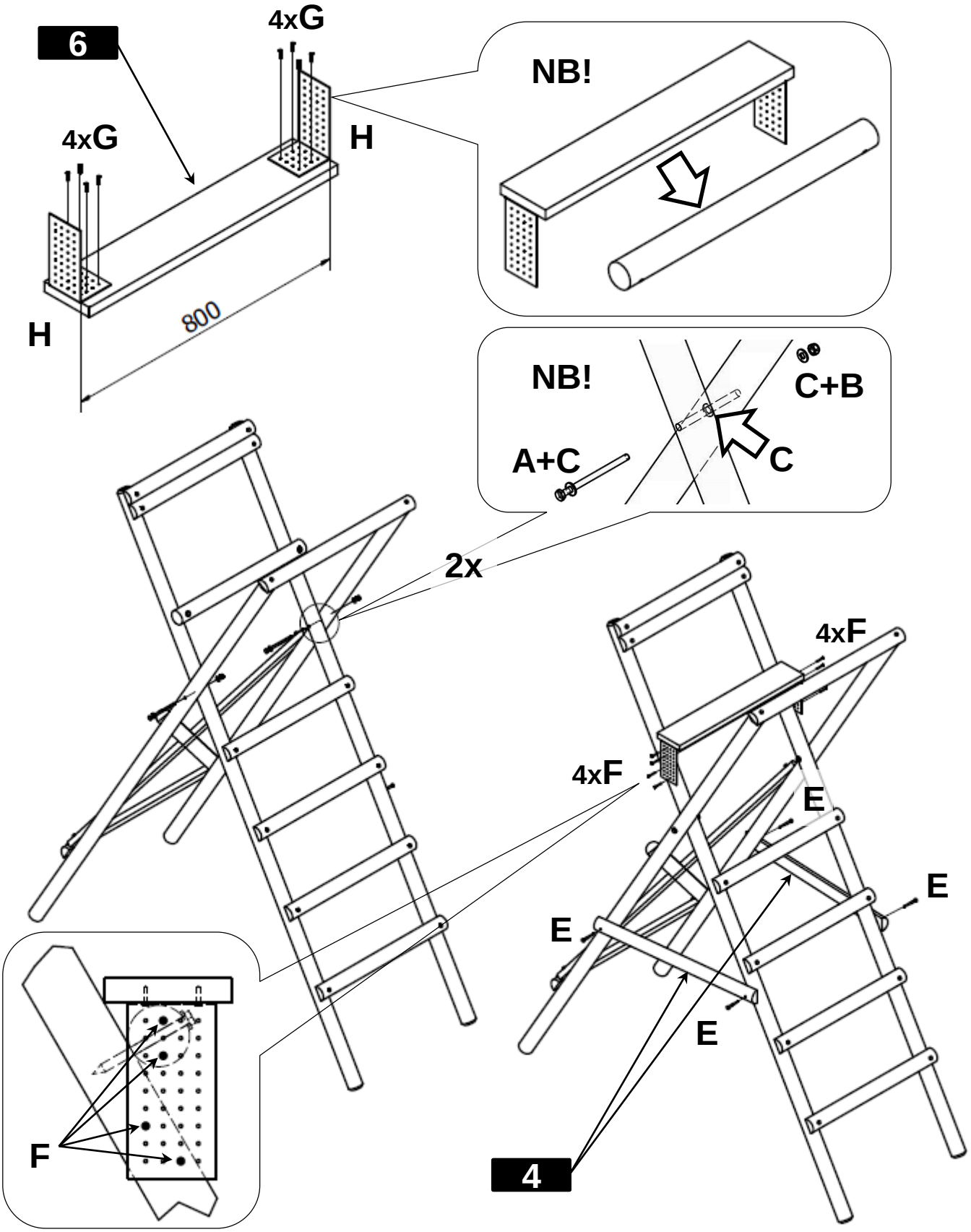
6
4xG
4xG
H
H
800
NB!
NB!
C+B
A+C
C
2x
4xF
4xF
E
E
E
E
F
4

ET

Enne paigaldust lugege läbi antud juhend ning kontrollige detailide vastavust ja arvu.

Toode tuleb monteerida vastavalt juhendis olevatele joonistele. Turvaliseks monteerimiseks on vajalik vähemalt kaks täiskasvanut. Monteerimisel on vajalikud mõõdulint, mutrivõtmed, haamer, akudrell ja puupuur.

NB! Konstruktsiooni EI TOHI muuta ilma tootja nõusolekuta. Antud juhend tuleb kindlasti säilitada vältimaks hilisemaid vaidlusi.

Teadmiseks!
Puit, kui looduslik materjal on tundlik keskkonna muutustele. Temperatuuri ja ilmastiku muutused võivad põhjustada puidu lõhenemist ja kõverdumist- eriti masinfreesitud puittoodete puhul. See aga ei mõjuta üldjuhul puidu tugevust.

IMMUTATUD PUIT, MIS SISALDAB BIOTSIIDSE TOIMEGA TOODET puitu hävitavate organismide tõrjeks.
Toimeained: vaskkarbonaat / vaskhüdroksiid (1:1) ja boorhape.
Puidu käitlemisel kanda kaitsekindaid. Vältida saagimisel tekkiva tolmu sisse hingamist. Mitte kasutada tingimustes, kus on võimalik kokkupuude joogiveega või vahetu kokkupuude toiduga. Mitte kasutada loomade allapanumaterjalina või kalakasvatustiikides. Immutatud puidu jäätmekäitlus peab toimuma vastutustundlikult. Tööstuslikud jäätmed tuleb saata jäätmekäitlusse selleks volitatud töövõtja kaudu.

EN

Read these instructions carefully prior to assembly and check the number and condition of the parts.

The product must be assembled in accordance with the drawings included in the manual. At least two people are required to ensure safety of assembly. Measuring tape, spanners, hammer, cordless drill and a wood drill are required for assembly.

NB! The structure MUST NOT be altered without the consent of the manufacturer, otherwise risk of serious injury. These instructions should be kept in order to avoid later disputes.

For your information:
Wood, as a natural material, is sensitive to changes in the environment. Fluctuations in temperature and weather conditions may cause the wood to split and harden – particularly in the case of machine-cut wood products. However, this generally does not affect the strength of the wood.

TREATED TIMBER CONTAINING A BIOCIDAL PRODUCT. Control of wood destroying organisms.
Active Ingredients: copper carbonate / copper hydroxide (1:1) and boric acid.
Wear gloves when handling timber. Avoid inhalation of sawdust. Do not use in contact with drinking water or for direct food contact. Do not use for animal bedding or in fish ponds. Dispose of treated wood responsibly. Industrial waste should be disposed of through an authorised waste contactor.

DE

Vor der Aufstellung lesen Sie bitte diese Anleitung durch und prüfen Sie die Übereinstimmung und Anzahl der Bauteile.

Die Product muss entsprechend den Abbildungen in der Anleitung aufgestellt werden. Eine sichere Montage setzt die Mitarbeit von mindestens zwei Personen voraus. Bei der Montage werden Schraubenschlüssel, Akku-Bohrschrauber, Holzbohrer und Hammer benötigt.

NB! Ohne Genehmigung des Herstellers DARF die Konstruktion NICHT geändert werden. Diese Anleitung muss unbedingt sorgfältig aufbewahrt werden, um späteren Streitigkeiten vorzubeugen.

Zu Ihrer Information!
Holz als Naturmaterial ist gegenüber den Änderungen der Umgebung empfindlich. Änderungen der Temperatur und der Witterungsverhältnisse können Risse im Holz und Verformungen des Holzes verursachen, insbesondere bei maschinengefrästen Holzprodukten. Dies wirkt sich aber in der Regel nicht auf die Festigkeit des Holzes aus.

BEHANDELTES HOLZ, DAS EIN BIOZID-PRODUKT ENTHÄLT. Schutz vor holzzerstörenden Organismen.
Wirkstoffe: kupfercarbonat / kupferhydroxid (1:1) und borsäure.
Beim Umgang mit Holz, Handschuhe tragen. Das Einatmen von Sägemehl vermeiden. Nicht in Kontakt mit Trinkwasser oder direktem Kontakt mit Lebensmitteln verwenden. Nicht als Einstreu für Tiere oder in Fischteichen verwenden. Behandeltes Holz verantwortungsvoll entsorgen. Gewerbemüll sollte durch ein anerkanntes Entsorgungsunternehmen entsorgt werden.

SE

Innan montering, läs igenom dessa instruktioner samt kontrollera att alla detaljer är hela och finns med.

Produkten måste monteras enligt figurerna i manualen. För säker montering krävs minst två vuxna personer. För montering behövs ett måttband, nycklar, en hammare, en sladdlös borrmaskin och träborr.

OBS! Konstruktionen FÅR INTE ändras utan tillverkarens medgivande. Bruksanvisningen måste bestämt sparas för att undvika senare tvister.

För kännedom!

Trä som naturmaterial är känsligt för ändringar i omgivningen. Skiftningar i temperatur och väderlek kan göra att träet spricker eller kröker sig – speciellt maskinfrästa träprodukter. Det påverkar dock allmänt inte träets hållfasthet.

BEHANDLAT VIRKE SOM INNEHÅLLER EN BIOCIDPRODUKT. Kontroll av organsimer som förstör träet.

Aktiva ingredienser: kopparkarbonat/kopparhydroxid (1:1) i borsyra.

Använd handskar vid hantering av timmer. Undvik inandning av sågspån. Använd inte i kontakt med dricksvatten eller för direkt kontakt med livsmedel. Använd inte till ströbäddar eller i fiskdammar. Kassera behandlat trä ansvarsfullt. Industriavfall bör kasseras via en auktoriserad avfallsentreprenör.

GARTENPIRAT.DE